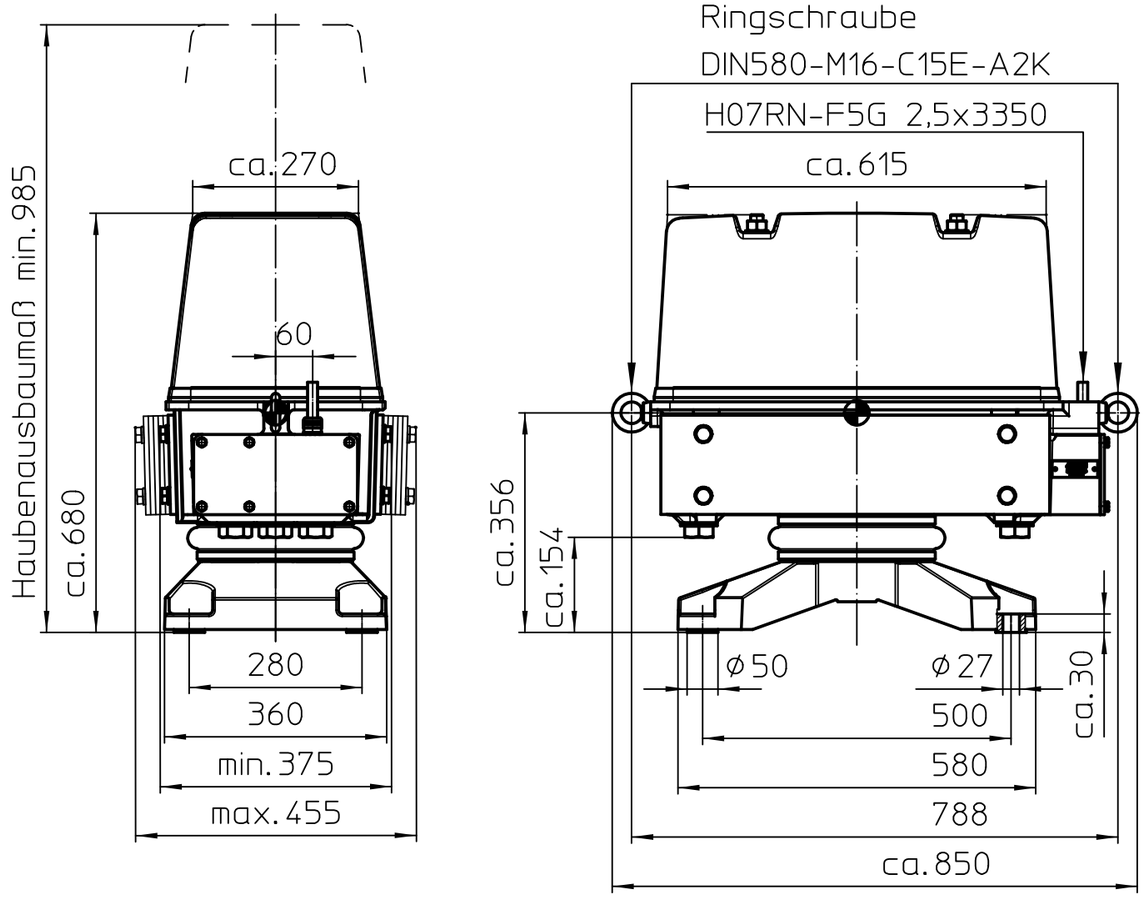

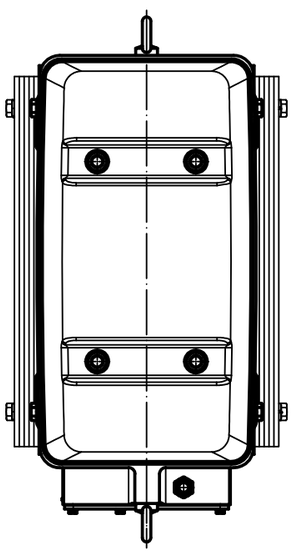

Zulässiger Umgebungstemperaturbereich -20 bis +40°C

Schutzart: IP55

Befestigungselemente für	
Gewindebohrung	Durchgangsbohrung
4 x Sechskantschraube ISO 4017-M24xL-8.8-A2E	4 x Sechskantschraube ISO 4017-M24xL-8.8-A2E
	8 x Sechskantmutter ISO 4032-M24-8-A2E
Maximale Schraubenlänge: 130 mm	

Gn,min 300 kg

Gn,max 900 kg

Zeichnungs-Nummer der Kennlinie: VIB 11-823

Zeichnungs-Nummer der Ersatzteilliste: VIB 06-464

Gewicht des Magnetvibrators: ca. 365 kg

2	3D CAD	14.01.2020	Hol
1	Überarbeitung	18.04.2017	Hol
Zust.	Änderung	Datum	Name

Schutzvermerk nach ISO 16016 beachten

ISO 128

	Datum	Name
Bearb.	14.01.2020	Holl
Geprüft	21.01.2020	Geretshauser
Norm		
A3		

AVITEQ Vibrationstechnik GmbH

Ursprung:

Maßstab: 1:10

Benennung:

Magnetvibrator
MVGS 40-2P

Zeichnung Nr.: 04_743_DE

Version: 2

Blatt 1 v. Bl.

Ersatz für:

Ersatz durch: